Instrukcja obsługi

HOME DELUXE
WIR MACHEN ZUHAUSE

Whirlpool LAGUNA PURE-M

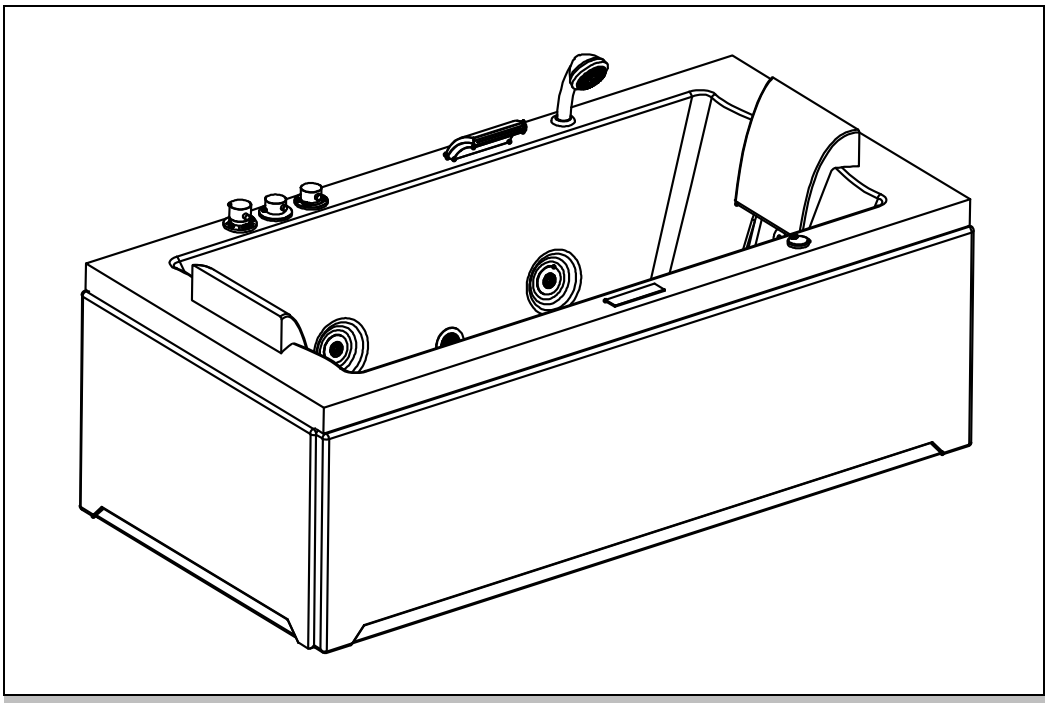

Oryginalna instrukcja obsługi

UWAGA:

Przed instalacją i uruchomieniem należy całkowicie i uważnie przeczytać instrukcję. Zawierają one ważne informacje dotyczące instalacji i użytkowania.

WAŻNE:
ZACHOWAĆ NA PRZYSZŁOŚĆ.
PRZECZYTAĆ UWAŻNIE!

Spis treści

1. Informacje ogólne ... 3
1.1. Przegląd produktów ... 3
1.2. Informacje ogólne ... 3
1.3. Informacje dotyczące gwarancji ... 3
2. Informacje dotyczące instrukcji obsługi ... 4
2.1. Dostępność instrukcji obsługi ... 4
2.2. Grupy docelowe instrukcji obsługi ... 4
2.3. Informacje dotyczące tłumaczenia ... 4
2.4. Objaśnienie symboli ... 4
2.5. Ogólne informacje na temat instrukcji obsługi ... 5
2.6. Użytkowanie zgodne z przeznaczeniem ... 5
2.7. Ogólne instrukcje bezpieczeństwa ... 5
3. Cechy produktu ... 7
3.1. Specyfikacje techniczne ... 7
3.2. Opis produktu ... 9
4. Zakres dostawy ... 9
5. Instalacja ... 10
5.1. Instrukcje bezpieczeństwa ... 10
5.2. Budowa produktu ... 11
6. Użytkowanie produktu ... 15
6.1. Instrukcje bezpieczeństwa ... 15
6.2. Pierwsze uruchomienie ... 16
6.3. Działanie ... 16
6.4. Elementy operacyjne ... 17
6.5. Miejsce przechowywania ... 21
7. Rozwiązywanie problemów ... 21
8. Konserwacja i pielęgnacja ... 22
8.1. Instrukcje bezpieczeństwa ... 22

9. Demontaż 24
9.1. Instrukcje bezpieczeństwa 24
10. Utylizacja 24
10.1. Informacje ogólne 24
Urządzenia elektryczne i elektroniczne - Informacje dla gospodarstw domowych 25

Szanowny kliencie

Dziękujemy za wybranie produktu firmy **Home Deluxe GmbH**. Mamy nadzieję, że spodoba Ci się Twoja nowa wewnętrzna wanna z hydromasażem LAGUNA PURE - M.

Instrukcja obsługi pomoże w instalacji, uruchomieniu, obsłudze i konserwacji produktu. Instrukcję obsługi i instrukcje bezpieczeństwa należy przeczytać uważnie i w całości. Należy przestrzegać tych instrukcji, aby uniknąć zagrożeń.

1. Informacje ogólne

1.1. Przegląd produktu

Model: Whirlpool LAGUNA PURE - M | ID artykułu: 6764 | ID wariantu: 5007

1.2. Informacje ogólne

Aby spełnić nasze roszczenia, stale poprawiamy jakość, upraszczamy instalację i obsługę oraz dostosowujemy produkty do wymagań klientów. W związku z tymi zmianami aktualną wersję instrukcji obsługi można znaleźć na naszej stronie internetowej.

Termin "produkt" jest używany w instrukcji obsługi "Whirlpool LAGUNA PURE - M".

1.3. Gwarancja

Ustawowa odpowiedzialność za wady i prawa gwarancyjne obowiązują od daty zakupu.
Home Deluxe GmbH nie ponosi odpowiedzialności za szkody spowodowane nieprzestrzeganiem instrukcji obsługi. Reklamacje wynikające z niewłaściwej instalacji lub użytkowania nie są objęte gwarancją. W przypadku wad produktu należy skontaktować się pisemnie z naszym działem obsługi klienta, podając nazwę produktu, numer seryjny i zdjęcie tabliczki znamionowej:

Home Deluxe GmbH
Schanzeweg 2
32312 Lübbecke
Lübbecke, Niemcy
Tel: +49 (0)5743 6181-0
E-Mail: info@homedeluxe.de
www.home-deluxe-gmbh.de

Nasz zespół serwisowy chętnie odpowie na wszelkie dalsze pytania.

2. Informacje na temat instrukcji obsługi

2.1. Dostępność instrukcji obsługi

Instrukcja obsługi jest częścią produktu i powinna być przechowywana w komplecie i w bezpośrednim sąsiedztwie produktu.

2.2. Grupy docelowe instrukcji użytkowania

Instrukcja użytkowania musi zostać przeczytana i przestrzegana przez każdą osobę zaangażowaną w jedną z poniższych czynności lub zastosowań:

- Rozpakowywanie
- Montaż / instalacja
- Uruchomienie / obsługa
- Konserwacja / testowanie / pielęgnacja
- Rozwiązywanie problemów / naprawa
- Utylizacja

2.3. Informacje dotyczące tłumaczenia

Oryginalna instrukcja obsługi została napisana w języku niemieckim. Każdy inny dostępny język jest tłumaczeniem wersji niemieckiej.

2.4. Objaśnienie symboli

Symbol	Objaśnienie symbolu
	**OSTRZEŻENIE** Ten symbol wskazuje na możliwe zagrożenia, które mogą prowadzić do śmierci lub poważnych obrażeń. Przed wykonaniem odpowiedniego kroku instalacji lub zastosowania należy zapoznać się z odpowiednią uwagą.
	**INFORMACJA** Ten symbol zawiera ważne informacje i wskazuje na uszkodzenia materiału. Należy ich przestrzegać przed wykonaniem odpowiedniego kroku instalacji lub zastosowania, aby zrozumieć problemy i uniknąć uszkodzeń.
	**Oznaczenie CE** Symbol deklaruje zgodność produktu z obowiązującymi wymogami Wspólnoty Europejskiej. Aktualna deklaracja zgodności jest dostępna na żądanie w firmie Home Deluxe GmbH.
	**Tylko do użytku wewnątrz pomieszczeń** Symbol wskazuje, że produkt może być używany wyłącznie w pomieszczeniach.
	**Przeczytaj instrukcję obsługi** Symbol oznacza, że przed montażem/instalacją i/lub uruchomieniem urządzenia należy uważnie przeczytać instrukcję obsługi.
	**Utylizacja urządzeń elektrycznych i elektronicznych** Urządzeń elektrycznych i elektronicznych nie wolno wyrzucać razem z odpadami domowymi!
	**Zakaz skakania do góry nogami**

Symbol	Objaśnienie symbolu
	Symbol oznacza, że skakanie głową w dół do wody jest zabronione. Możliwe jest zderzenie z innymi osobami znajdującymi się w wodzie.
	**Nie sięgać do dysz** Symbol oznacza, że nie wolno sięgać do dysz.
	**Nadzorować dzieci w obiektach wodnych** Symbol wskazuje, że dzieci muszą być nadzorowane przez dorosłych w obiektach wodnych.
	**Klasa ochrony I** Symbol wskazuje, że wszystkie przewodzące części obudowy urządzenia muszą być podłączone do systemu przewodów ochronnych stałej instalacji elektrycznej. Jest to uziemienie ochronne. W przypadku wystąpienia prądu zwarciowego obwód jest odłączany przez bezpiecznik.
	**Prąd przemienny** Symbol wskazuje, że produkt jest zasilany prądem zmiennym.

2.5. Ogólne informacje dotyczące instrukcji obsługi

Instrukcja obsługi odnosi się do urządzenia Whirlpool LAGUNA PURE - M. Zawiera ona ważne informacje dotyczące instalacji, obsługi, konserwacji i czyszczenia. Przed użyciem produktu należy dokładnie zapoznać się z instrukcją obsługi, w szczególności z instrukcjami dotyczącymi bezpieczeństwa; instrukcję obsługi należy przechowywać w bezpiecznym miejscu. Produkt należy użytkować wyłącznie w sposób opisany w niniejszej instrukcji obsługi, aby zapobiec przypadkowym obrażeniom lub uszkodzeniom. W przypadku przekazania produktu osobie trzeciej należy również przekazać niniejszą instrukcję obsługi.

2.6. Użytkowanie zgodne z przeznaczeniem

Produkt jest wysokiej jakości, trwały i przeznaczony lub odpowiedni wyłącznie do użytku prywatnego w rozsądnym i zwyczajowym zakresie. Ponadto nasz produkt **nie jest** przeznaczony do użytku komercyjnego. Użytkowanie komercyjne jest dozwolone wyłącznie za pisemną zgodą Home Deluxe GmbH.

Produkt jest wewnętrzną wanną z hydromasażem przeznaczoną do kąpieli i relaksu.

Z produktu należy korzystać wyłącznie w sposób opisany w niniejszej instrukcji obsługi. Każde inne użycie jest uważane za niewłaściwe i może skutkować uszkodzeniem mienia lub obrażeniami ciała. Producent nie ponosi odpowiedzialności za szkody spowodowane niewłaściwym lub nieprawidłowym użytkowaniem.

2.7. Ogólne instrukcje bezpieczeństwa

Ogólne ostrzeżenia o zagrożeniach



- Nieprawidłowa obsługa może prowadzić do poważnych obrażeń ciała i szkód materialnych. Z tego powodu montaż, instalacja, uruchomienie, usuwanie usterek, konserwacja i naprawy mogą być wykonywane wyłącznie przez wykwalifikowanych specjalistów.
- Produkt należy montować **wyłącznie** wtedy, gdy dostarczony zestaw jest kompletny i w idealnym stanie.
- Produkt może być używany przez dzieci w wieku od 8 lat i starsze oraz osoby o ograniczonych zdolnościach fizycznych, sensorycznych lub umysłowych lub osoby nieposiadające doświadczenia i wiedzy, pod warunkiem, że będą one nadzorowane lub zostaną poinstruowane w zakresie bezpiecznego korzystania z urządzenia i zrozumieją związane z tym zagrożenia.
- Należy upewnić się, że wszystkie części są nieuszkodzone i prawidłowo zmontowane. W

przypadku nieprawidłowego montażu istnieje ryzyko obrażeń. Uszkodzone części mogą mieć wpływ na bezpieczeństwo i działanie urządzenia.



- Produkt należy umieszczać wyłącznie na antypoślizgowej, równej i twardej powierzchni.
- Regularnie sprawdzać zamocowanie.
- Jeśli komponenty i/lub przewody są uszkodzone, nie wolno używać produktu; należy skontaktować się z naszym działem obsługi klienta lub wykwalifikowanym specjalistą w celu usunięcia usterki.

Niebezpieczeństwo dla dzieci



- Dzieci należy trzymać z dala od materiałów opakowaniowych. Istnieje ryzyko uduszenia!
- Należy dopilnować, aby małe dzieci nie wkładały małych części do ust.
- Produkt nie jest zabawką dla dzieci ani sprzętem sportowym. Poszczególne elementy produktu mogą odpaść.
- Dzieci powinny być nadzorowane, aby upewnić się, że nie bawią się produktem.
- Produkt może być używany wyłącznie pod nadzorem przeszkolonej osoby dorosłej, która musi zapoznać się z ostrzeżeniami.
- Należy wyjaśnić dzieciom, jak prawidłowo korzystać z produktu i nigdy nie pozostawiać ich bez nadzoru podczas zabawy.

Ryzyko obrażeń

Niewłaściwe obchodzenie się z produktem może prowadzić do obrażeń ciała



- Przed każdym użyciem należy sprawdzić produkt pod kątem widocznych uszkodzeń.
- Nie należy wprowadzać żadnych zmian konstrukcyjnych w produkcie. Wszelkie modyfikacje muszą być autoryzowane na piśmie przez producenta i przeprowadzane zgodnie z instrukcjami.
- Jeśli produkt jest uszkodzony, nie wolno go używać. Uszkodzone części należy naprawić lub wymienić na oryginalne części zamienne.
- Należy upewnić się, że produkt jest trwale i bezpiecznie zamontowany, aby uniknąć obrażeń.
- **Zagrożenie życia spowodowane napięciem elektrycznym i pożarem**: Aby uniknąć zagrożenia, wszystkie prace instalacyjne i konserwacyjne muszą być wykonywane przez wykwalifikowanego elektryka zgodnie z krajowymi i lokalnymi przepisami i procedurami dotyczącymi elektryczności.
- W przypadku uszkodzenia przewodu zasilającego należy wyłączyć produkt z eksploatacji do czasu wymiany przewodu zasilającego przez producenta, serwis klienta lub wykwalifikowanego elektryka.
- **Zagrożenie życia spowodowane napięciem elektrycznym**: Dotknięcie części znajdujących się pod napięciem stanowi bezpośrednie zagrożenie dla życia. Uszkodzenie izolacji lub poszczególnych elementów może stanowić zagrożenie dla życia. -> W przypadku uszkodzenia izolacji należy natychmiast wyłączyć zasilanie i zlecić naprawę.

Ryzyko uszkodzenia



- Produkt należy instalować wyłącznie na uszczelnionym podłożu, np. za pomocą folii w płynie.
- Nie otwierać opakowania ostrymi przedmiotami (np. nożami, nożyczkami itp.), ponieważ może to spowodować uszkodzenie produktu. Zachować ostrożność podczas otwierania.
- Nieostrożne otwarcie opakowania nożem lub innym ostrym przedmiotem może spowodować uszkodzenie produktu. Podczas otwierania należy zachować szczególną ostrożność.
- Niewłaściwe obchodzenie się z produktem może doprowadzić do jego uszkodzenia.
- Nie należy wchodzić na produkt, ponieważ istnieje ryzyko upadku.

Ryzyko wybuchu



- **Przestroga:** Wewnątrz produktu nie należy przechowywać wysoce łatwopalnych, palnych lub wybuchowych substancji. wewnątrz produktu. Wysoce łatwopalne substancje mogą się zapalić.

3. Cechy produktu

3.1. Dane techniczne

Whirlpool LAGUNA PURE - M	
Wymiary zewnętrzne (dł. x szer. x wys.)	1830 x 900 x 720 mm
Pojemność (bez osób)	352 L
Masa własna	82 kg
Napięcie wejściowe	220 - 240 V AC
Częstotliwość	50/60 Hz
Klasa ochrony	I
Całkowita moc znamionowa	2650 W
Moc znamionowa (pompa wodna)	750 W
Moc znamionowa (grzałka)	1500 W
Moc znamionowa (dmuchawa powietrza)	400 W
Prąd znamionowy	16 A
Długość kabla	1800 mm
Stopień ochrony	IPX5
Podwodne diody LED	12 V DC / 2W
Czyszczenie ozonem	12 V DC / 6 W
Głośnik	8Ω / 15 W
Materiał (na zewnątrz)	akryl
Temperatura otoczenia	+ 5 °C do+ 40 °C

Rysunki wymiarowe

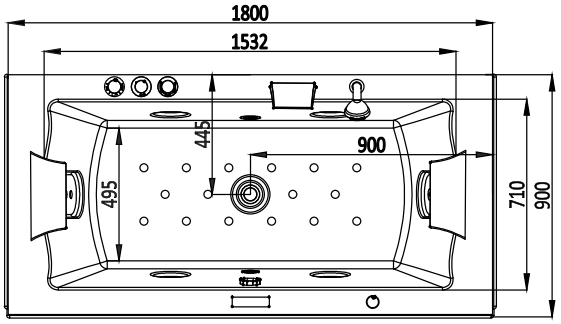
1800
1532
445
900
495
710
900

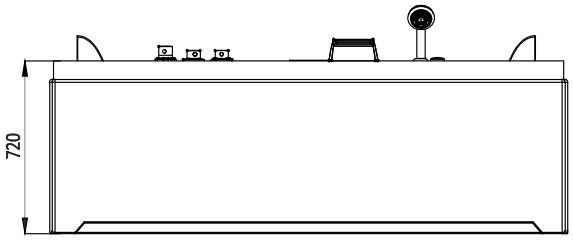
720

3.2. Opis produktu

Ta przestronna, ergonomicznie ukształtowana wanna z hydromasażem jest idealnym rozwiązaniem dla Twojej łazienki i nie pozostawia nic do życzenia. 4 regulowane duże dysze do hydromasażu, 6 dysz do ciała, 16 dysz powietrznych i wodospad sprawiają, że relaks jest doskonały. Innowacyjna podwodna terapia kolorowym światłem LED, która sprawia, że woda mieni się w trzech delikatnych i uspokajających kolorach, tworzy magiczną atmosferę. Zintegrowana grzałka zapewnia przyjemną temperaturę przez cały czas. Funkcjami hydromasażu można łatwo sterować za pomocą dotykowego elementu sterującego. Oczywiście może być również używana jako zwykła wanna. Dzięki sporym rozmiarom i dwóm zagłówkom, z wanny z hydromasażem mogą korzystać także dwie osoby. Nowoczesny design i nieskomplikowana funkcjonalność dopełniają wrażeń z kąpieli. Na uwagę zasługuje nie tylko funkcjonalność, ale także jakość wykonania. Wysokiej jakości armatura doskonale komponuje się z designem. Regulowane nóżki wanny z hydromasażem dostosowują się do każdej powierzchni i umożliwiają instalację w wielu miejscach.

Podsumowując, seria Laguna to przestronna oaza relaksu i radości z kąpieli dla całej rodziny.

Szczególnie gęsta struktura akrylu sanitarnego jest praktycznie nieporowata, co oznacza, że kamień, resztki mydła i bakterie nie mają szans na osadzanie się. Oczywiście każdy docenia higieniczne i łatwe w czyszczeniu wanny z hydromasażem. Na koniec chcielibyśmy również wspomnieć o antypoślizgowej powierzchni, która jest odporna na uderzenia, pęknięcia i wstrząsy.

Główkę prysznicową można zamontować tylko bezpośrednio na ścianie.

4. Zakres dostawy

W momencie dostawy należy sprawdzić opakowanie pod kątem uszkodzeń zewnętrznych. Ponadto natychmiast po rozpakowaniu należy sprawdzić, czy zakres dostawy jest kompletny oraz czy produkt i wszystkie jego elementy są w idealnym stanie. Produkt należy montować tylko wtedy, gdy zakres dostawy jest kompletny i nieuszkodzony.

Nr	Nr Opis	Ilość	Ilustracja
1	Wanna z hydromasażem	1	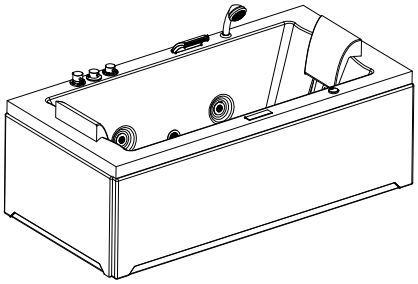
2	Poduszka	2	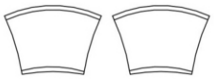
3	Wodospad	1	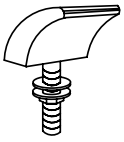
4	Prysznic ręczny	1	

Nr	Nr Opis	Ilość	Ilustracja
5	Wąż prysznicowy	1	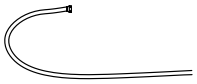
6	Syfon (Ø 35 mm)	1	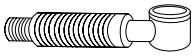
7	Korek uszczelniający	1	

5. Instalacja

5.1. Instrukcje bezpieczeństwa

Należy przeczytać wszystkie informacje dotyczące zdrowia i bezpieczeństwa.

Ryzyko obrażeń

Nieprawidłowa obsługa podczas instalacji może prowadzić do obrażeń



- Produkt jest dostarczany w paczce. Należy upewnić się, że opakowanie jest otwarte od góry. Podczas otwierania opakowania należy zachować szczególną ostrożność, ponieważ w środku znajdują się delikatne części.
- Natychmiast po rozpakowaniu należy sprawdzić, czy zakres dostawy jest kompletny oraz czy produkt i wszystkie części są w idealnym stanie.
- Produkt należy montować **wyłącznie** wtedy, gdy zakres dostawy jest kompletny i w idealnym stanie.
- Produkt należy umieszczać wyłącznie na uszczelnionym podłożu, np. za pomocą folii w płynie.
- Produkt należy umieszczać wyłącznie na równej i twardej powierzchni, która jest w stanie wytrzymać stałe obciążenie. Należy zwrócić uwagę na całkowitą wagę produktu. W razie wątpliwości należy skonsultować się z inżynierem budowlanym.
- Podczas montażu produktu dzieci nie powinny przebywać w miejscu instalacji. Zakres dostawy obejmuje małe części, które mogą zostać połknięte lub spowodować poważne obrażenia.
- Nóżki wanny z hydromasażem muszą być zawsze wyregulowane.
- Podczas montażu produktu należy przykryć powierzchnię wanny, aby chronić ją przed uszkodzeniem i zabrudzeniem.
- **Zagrożenie życia z powodu napięcia elektrycznego!** Podłączenia wodne i elektryczne mogą być instalowane wyłącznie przez wykwalifikowanych i autoryzowanych instalatorów i elektryków. Produkt musi być prawidłowo uziemiony.
- Upewnić się, że wszystkie części są nieuszkodzone i prawidłowo zamontowane. Nieprawidłowa instalacja produktu grozi obrażeniami. Uszkodzone części mogą mieć wpływ na bezpieczeństwo i działanie.
- Należy zawsze przestrzegać wymiarów montażowych i używać dostarczonych materiałów montażowych.
- Zalecamy użycie silikonu po stronie ściany, aby zapobiec przedostawaniu się wody pod produkt.
- Błędy obsługi, instalacji lub uszkodzenia spowodowane instalacją nie są objęte gwarancją.
- Należy unikać bezpośredniego kontaktu z grzejnikami i innymi źródłami ciepła.
- Do montażu produktu wymagane są co najmniej 2 osoby.
- Podczas montażu należy nosić odzież ochronną, taką jak obuwie ochronne i rękawice

ochronne.

- **Zwracamy uwagę, że Home Deluxe GmbH nie ponosi żadnych kosztów montażu lub usług ręcznych - takich jak koszty elektryka lub porównywalne koszty specjalistyczne.**

5.2. Montaż produktu

Produkt jest dostarczany w stanie rozmontowanym i może być zmontowany przy niewielkim wysiłku. Należy dokładnie przestrzegać instrukcji montażu. W przypadku nieprzestrzegania instrukcji nie można zagwarantować działania i bezpieczeństwa produktu.

Wymagane narzędzia i materiały eksploatacyjne

	Wkrętak		Ołówek
	Poziomica		Taśma miernicza
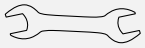	Klucz płaski	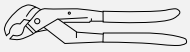	Klucz do rur
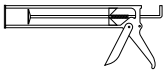	Pistolet do nabojów		Nóż do cięcia
	Wkład silikonowy		Sanitarna taśma uszczelniająca

- Należy uważnie przeczytać poniższe instrukcje.
- Instalacja i podłączenie muszą być zawsze zgodne z obowiązującymi przepisami krajowymi i lokalnymi!
- Przed instalacją produktu należy dokładnie oczyścić podłogę; musi być ona wolna od kurzu.
- Przed instalacją produktu należy uszczelnić podłogę, np. płynną folią uszczelniającą.
- Wymagane są elastyczne węże 2x ½ cala do zimnej i ciepłej wody z nakrętkami złączkowymi.
- Produkt należy przechowywać z dala od zewnętrznych źródeł ciepła i bezpośredniego światła słonecznego.

Informacje dotyczące podłączenia elektrycznego

Podłączenie elektryczne może być wykonywane wyłącznie przez wykwalifikowanych specjalistów (elektryków) zgodnie z normą DIN VDE 0100. Instalacja wyłącznika RCD 30 mA jest obowiązkowa. Przewód uziemiający produktu musi być podłączony do uziemienia domu i musi być oddzielnie zabezpieczony w domowej skrzynce bezpiecznikowej bezpiecznikiem 16 A. Należy przestrzegać krajowych i lokalnych przepisów. Należy przestrzegać wartości napięcia i częstotliwości określonych przez producenta.

Informacje dotyczące testu szczelności

Aby zapobiec niezamierzonym wyciekom wody lub uszkodzeniom, przed zakończeniem instalacji należy przeprowadzić test szczelności.

- Przed zakończeniem instalacji należy sprawdzić
  - czy wszystkie przewody elastyczne i zaciski na elementach przenoszących wodę są dobrze podłączone. Jeśli zacisk lub połączenie można przesunąć, należy je dokręcić za pomocą odpowiedniego narzędzia.
  - czy zmontowane rury są szczelne. W tym celu napełnij zasobnik do połowy wodą i

najpierw sprawdź, czy korek spustowy jest dobrze zamknięty. Jeśli wszystko jest w porządku, pozwól wodzie spłynąć. Sprawdź, czy wszystkie połączenia rurowe są prawidłowo podłączone i uszczelnione.

- Jeśli z jednego z połączeń kapie woda, należy usunąć usterkę i powtórzyć test szczelności, aż wszystko będzie suche.

Struktura produktu

Ilustracja	Etap montażu
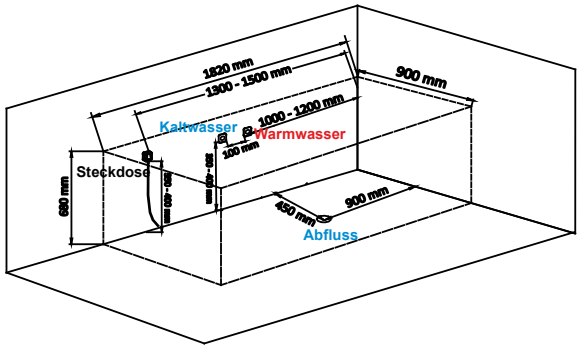	**Krok 1: Obszar instalacji** - **Odpływ:** pośrodku produktu, ok. 450 mm od boku, ok. 900 mm od długości - **Przyłącze wody:** Zamocować zgodnie ze szkicem. - **Przyłącze wody:** ½ cala i, jeśli to możliwe, ustawione pod kątem 90° do ściany. - **Podłączenie elektryczne:** Wyłącznie do wykonania przez wykwalifikowanych specjalistów (elektryków) zgodnie z normą DIN VDE 0100.
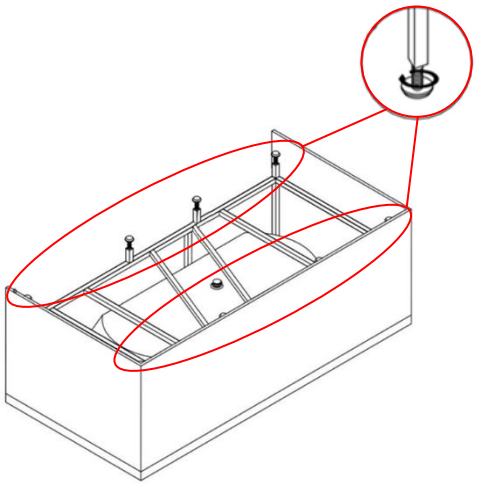	**Krok 2: Wstępna regulacja nóżek poziomujących** - Odwróć produkt do góry nogami Upewnij się, że złącza nie zostaną uszkodzone podczas odwracania produktu do góry nogami. - Wyrównaj wszystkie nóżki poziomujące poziomo względem siebie za pomocą poziomicy. - Regulowane nóżki powinny znajdować się na równi z panelem produktu.
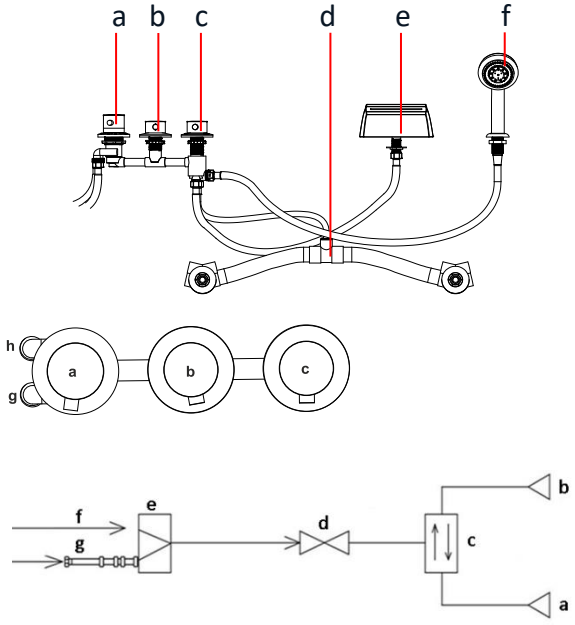	**Krok 3: Instalacja przyłączy wody** - Odwróć produkt i umieść go na regulowanych nóżkach. - Podłącz przyłącza wody do kranu. Użyj dwóch elastycznych węży (nie wchodzą w zakres dostawy), które są podłączone do przyłączy zimnej i ciepłej wody. a. Bateria mieszająca (regulator temperatury) b. Dopływ wody (otwarty/zamknięty) c. Przełącznik (wodospad / prysznic ręczny / dysze do hydromasażu) d. Dysze do hydromasażu e. Wodospad f. Prysznic ręczny g. Podłączenie zimnej wody h. Podłączenie ciepłej wody

Ilustracja	Etap montażu
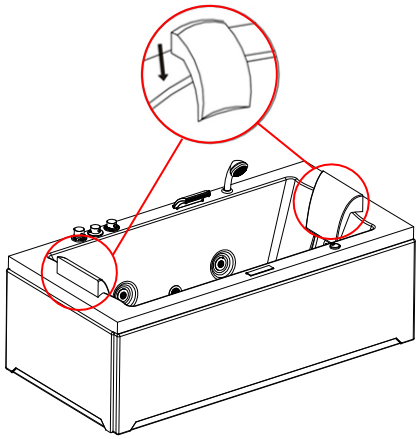	**Krok 4: Mocowanie poduszki** - Umieść poduszkę, która jest przymocowana do produktu za pomocą przyssawek.
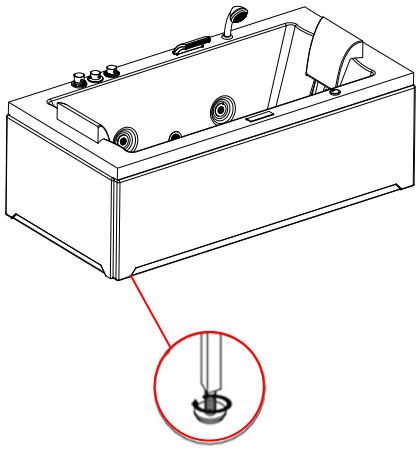	**Krok 5: Podłącz i ustaw produkt oraz przeprowadź test szczelności.** - Umieść produkt w miejscu instalacji. - Zainstaluj dwa przyłącza wody do domowego źródła wody. Upewnij się, że połączenia nie są pomieszane. - Podłącz syfon do rury spustowej (nie wchodzi w zakres dostawy). - Uszczelnić przejście syfon/rura spustowa (np. silikonem sanitarnym).

- Następnie wyrównaj produkt na
- za pomocą poziomicy. Dokręcić nóżki poziomujące tak, aby nie mogły się przekręcić.
- Wyjąć wtyczkę sieciową z produktu.
- Włożyć wtyczkę sieciową do gniazda, które musi być bryzgoszczelne.
- Przeprowadzić test szczelności (patrz wyżej). W tym celu produkt musi być włączony.
- Jeśli wszystkie połączenia wodne i odpływ są szczelne, produkt można uszczelnić do podłogi i ściany (np. silikonem).
- Produktu należy używać tylko wtedy, gdy
  - nóżki są prawidłowo wyregulowane, w przeciwnym razie woda nie będzie mogła całkowicie odpłynąć.
  - wszystkie elementy przenoszące wodę są szczelne.

Uwaga

Aby uniknąć zwarcia lub zadziałania wtyczki RCD, zdecydowanie zalecamy podłączenie produktu do oddzielnego obwodu z bezpiecznikiem. Przeciążenie może wystąpić, jeśli kilka urządzeń elektrycznych jest jednocześnie podłączonych do tej samej linii lub jeśli używany jest przedłużacz. Należy przestrzegać tego zalecenia podczas instalacji wanny z hydromasażem, sauny lub kabiny na podczerwień. Więcej informacji można znaleźć w instrukcji montażu i danych technicznych.

6. Zastosowanie

6.1. Instrukcje bezpieczeństwa

Należy uważnie przeczytać poniższe informacje dotyczące zdrowia i bezpieczeństwa.

Ryzyko obrażeń

Nieprawidłowa obsługa podczas pracy może prowadzić do obrażeń



- Nie wolno używać uszkodzonego produktu.
- Nie wolno dokonywać żadnych modyfikacji produktu.
- Przed pierwszym użyciem należy dokładnie wyczyścić produkt, przetestować wszystkie funkcje i zapoznać się z prawidłowym użytkowaniem.
- **Ryzyko poślizgnięcia z powodu rozpryskującej się wody!** Należy uważać na śliskie podłogi w pobliżu produktu.
- **Niebezpieczeństwo poślizgnięcia!** Zachować ostrożność podczas wsiadania i wysiadania z produktu.
- Należy uważnie przeczytać wszystkie informacje. W razie wątpliwości co do możliwości korzystania z produktu należy skonsultować się z lekarzem. Jeśli podczas korzystania z produktu wystąpią zawroty głowy lub objawy przegrzania, należy natychmiast opuścić produkt.
- Osoby z problemami sercowo-naczyniowymi, wysokim ciśnieniem krwi, żylakami lub cukrzycą mogą korzystać z produktu wyłącznie po konsultacji z lekarzem. Dzieci i młodzież mogą korzystać z produktu wyłącznie pod nadzorem osoby dorosłej.
- W przypadku chorób lub zmian skórnych przed użyciem należy skonsultować się z lekarzem.
- Nigdy nie stosować produktu pod wpływem leków, narkotyków lub alkoholu.
- W przypadku ciąży lub podejrzenia ciąży przed użyciem produktu należy skonsultować się z lekarzem.
- **Zagrożenie życia spowodowane napięciem elektrycznym!** W bezpośrednim sąsiedztwie produktu nie wolno ustawiać żadnych urządzeń elektrycznych.
- **Zagrożenie życia spowodowane napięciem elektrycznym!** Do produktu nie wolno wkładać żadnych urządzeń elektrycznych.
- **Zagrożenie życia spowodowane napięciem elektrycznym!** Dostępne dla użytkownika urządzenia pod napięciem nie mogą przekraczać napięcia 12 V. Uziemione akcesoria muszą być na stałe podłączone do stałych przewodów.
- **Zagrożenie życia z powodu napięcia elektrycznego**! Nie zwierać żadnych połączeń na jednostce sterującej. Nie wolno zamieniać miejscami wtyczek na jednostce sterującej.
- **Zagrożenie życia spowodowane napięciem elektrycznym!** Nigdy nie używaj produktu, jeśli zadziałał wyłącznik RCD. Odłączyć produkt od źródła zasilania.
- **Ryzyko poparzenia!** Zalecamy temperaturę kąpieli w zakresie 30-38 stopni Celsjusza. Należy unikać kąpieli w temperaturze powyżej 45 stopni Celsjusza ze względu na ryzyko poparzenia.
- Nie wolno dopuścić do przedostania się wody o temperaturze powyżej 50°C. Może to uszkodzić powierzchnię produktu i wpłynąć na jego żywotność.
- **Niebezpieczeństwo pożaru!** Nigdy nie zwierać czujnika poziomu wody, ponieważ może to spowodować przegrzanie pompy masażu wodnego.
- Podczas korzystania z produktu nie należy używać soli do kąpieli ani olejków, ponieważ mogą one gromadzić się na dyszach i w przewodach, ograniczając ich działanie.
- Po każdej kąpieli należy wstać ostrożnie i powoli. Jeśli temperatura ciała jest wysoka, po długiej kąpieli mogą wystąpić zawroty głowy. Dlatego nie należy kąpać się jednorazowo dłużej niż 30 minut.
- Unikaj przegrzania wanny, wlewając do niej najpierw zimną wodę.



- **Niebezpieczeństwo hipertermii!** Długotrwała kąpiel w gorącej wodzie może być szkodliwa dla organizmu.
- Należy unikać pracy pompy na sucho, poziom wody musi zawsze znajdować się powyżej dysz, po uruchomieniu funkcji hydromasażu.
- Wlot wody nie może być zablokowany, aby zapewnić prawidłowe działanie.
- Nie należy wprowadzać zwierząt do produktu w celu kąpieli lub pod prysznic, odpływ (syfon) lub dysze mogą zostać zablokowane przez sierść.
- Po użyciu należy wyłączyć urządzenie.
- Podczas kąpieli nie wolno stosować dezynfekcji ozonem.
- Dezynfekcji ozonem należy używać tylko wtedy, gdy produkt jest wypełniony wodą do wysokości co najmniej 7,5 cm powyżej najwyższej dyszy. Po czyszczeniu pomieszczenie **należy** przewietrzyć.

6.2. Pierwsze uruchomienie

Przed pierwszym użyciem produktu należy sprawdzić go pod kątem uszkodzeń i wycieków. Produkt może być używany tylko wtedy, gdy jest nieuszkodzony i prawidłowo uszczelniony. Przed pierwszym użyciem produktu należy upewnić się, że całe okablowanie zostało prawidłowo zainstalowane.

6.3. Działanie

Przed użyciem produktu należy sprawdzić

- prawidłowy stan techniczny
- połączenia elektrycznego
- działanie elementu sterującego
- regulatory
- podłączenie wody
- dysze hydromasażu, główka prysznicowa i przepływ wody
- odpływ
- funkcji oświetlenia LED.
- Po użyciu należy odłączyć zasilacz od źródła zasilania.
- Aby wydłużyć żywotność produktu, nie należy włączać i wyłączać sterownika w sposób ciągły. Pomiędzy włączeniem i wyłączeniem należy odczekać co najmniej 30 sekund.

Działanie

- Włącz zasilanie.
- Napuść wodę do wanny za pomocą wodospadu lub główki prysznicowej.
- Ustaw komfortową temperaturę wody.
- Jeśli poziom wody znajduje się powyżej dysz hydromasażu, można włączyć pompę hydromasażu.
- Prysznic ręczny można wykorzystać do zintensyfikowania efektu masażu.
- Naciśnij element sterujący, aby w pełni wykorzystać funkcje produktu. (patrz Elementy sterujące).
- Po zakończeniu kąpieli należy wyłączyć produkt za pomocą elementu sterującego i spuścić wodę.
- Czyść wannę po każdej kąpieli. (patrz Konserwacja i pielęgnacja)

6.4. Elementy obsługi

Obsługa i funkcje produktu

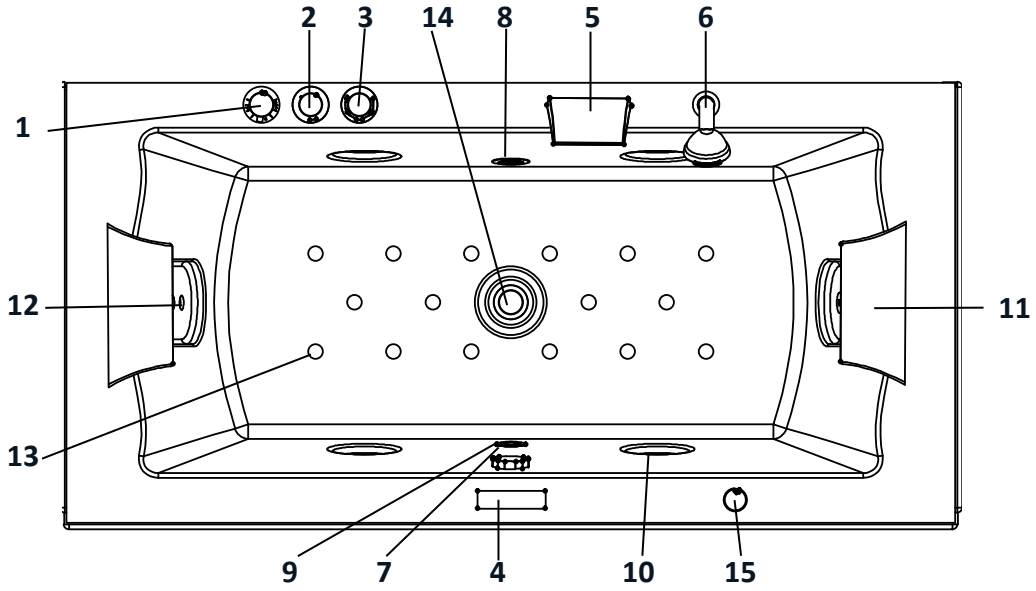

Nr.	Oznaczenie	Funkcja	Ilość
1	Zawór mieszający	Regulacja temperatury	1
2	Dopływ wody	na / do	1
3	Przełącznik	Wodospad / główka prysznicowa / Wh	1
4	Element sterujący		1
5	Wodospad		1
6	Prysznic ręczny		1
7	Otwór przelewowy / odpływowy	Otwieranie/zamykanie odpływu	1
8	Zasysanie wody do pompy hydromasażu		1
9	Oświetlenie LED		2
10	Duże dysze masujące	Regulowana intensywność	4
11	Poduszka pod głowę		2
12	Dysze masujące małe	Masaż pleców	6
13	Dysze powietrzne	Dopływ powietrza	16
14	Odpływ	Odpływ wody	1
15	Regulator intensywności	Regulacja dysz do hydromasażu	1

Element sterujący

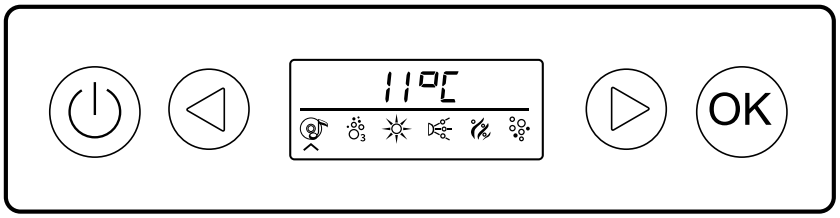

Symbol	Nr.	Funkcja
	1	**Whirlpool** ON / OFF
	2	**Nawigacja po programie** (w lewo / w prawo)
	3	Potwierdzenie / OK
	4	**Bluetooth**
	5	Włączanie / wyłączanie **czyszczenia ozonem**
	6	**Światło** WŁ.
	7	**Masaż wodny** WŁ.
	8	**Ogrzewanie** WŁ.
	9	**Dysze do hydromasażu** WŁ.

Opis przycisków

Symbol	Ikona	Opis
		Blokada przycisku Jeśli przez 3 minuty nie zostanie naciśnięty żaden przycisk, blokada przycisków włączy się automatycznie, a na wyświetlaczu pojawi się komunikat "**LOCK**". Blokada przycisków zostanie ponownie anulowana, jeśli dowolny przycisk zostanie naciśnięty przez około 3 sekundy, a wyświetlacz "**LOCK**" zgaśnie.
		Whirlpool ON / OFF: Naciśnięcie przycisku (**1**) przez około 2 sekundy uruchamia produkt i oświetlenie. Ponowne naciśnięcie przycisku (**1**) przez 2 sekundy wyłącza produkt i oświetlenie.
		Bluetooth: (Oczyszczanie ozonem jest automatycznie wyłączane po włączeniu funkcji Bluetooth). Jeśli produkt jest włączony, a dźwięk wyłączony, naciśnięcie przycisku (**1**) przez 2 sekundy rozłącza urządzenie aktualnie podłączone do Bluetooth i przywraca funkcję do trybu parowania. Na wyświetlaczu pojawi się "**PAIR**". Produkt jest włączony, przycisk nawigacji (**2**) jest naciśnięty (niezależnie od tego, czy strzałka jest skierowana w lewo czy w prawo), a kursor na wyświetlaczu znajduje się na Bluetooth, funkcję Bluetooth można włączyć, naciskając przycisk **(3**), na wyświetlaczu pojawi się "**BT-C**".

Symbol	Ikona Opis
	Naciśnij ponownie przycisk (**3**), aż "**BT-C**" zniknie, a funkcja Bluetooth zostanie wyłączona. Nazwa urządzenia Bluetooth to "**PROW-BT**", jeśli urządzenie Bluetooth **nie zostało** pomyślnie sparowane, na wyświetlaczu miga "**BT-C**", jeśli urządzenie Bluetooth zostało pomyślnie sparowane, na wyświetlaczu pojawi się "**BT-C**". Po włączeniu funkcji Bluetooth i naciśnięciu przycisku (**1)** na wyświetlaczu pojawi się "**P-N**". Poprzedni lub następny utwór można odtworzyć, naciskając przycisk (**3**). Ponadto, gdy funkcja Bluetooth jest włączona, odtwarzanie można rozpocząć lub zatrzymać, naciskając przycisk (**2**). Gdy funkcja Bluetooth jest włączona i naciśnięty jest przycisk **(1)**, na wyświetlaczu miga "**VOL**", a głośność można regulować, naciskając przycisk nawigacji (**2**). Zakres ustawień wynosi od 0 do 20.
	**Włączanie/wyłączanie czyszczenia ozonem:** (Radio jest automatycznie wyłączane, gdy włączone jest czyszczenie ozonem). Jeśli produkt jest włączony, czyszczenie ozonem (**5)** można wybrać za pomocą przycisków nawigacyjnych (**2)**, strzałka znajduje się poniżej symbolu. Naciśnij przycisk OK (**3**), aby potwierdzić wybór i włączyć czyszczenie ozonem. Symbol czyszczenia ozonem miga na wyświetlaczu, dopóki czyszczenie jest aktywne. Czyszczenie ozonem jest automatycznie wyłączane po około 10 minutach.
	**Światło włączone/wyłączone:** Jeśli produkt jest włączony, symbol światła (**6)** można wybrać za pomocą przycisków nawigacyjnych (**2)**, strzałka znajduje się pod symbolem. Wybór potwierdza się przyciskiem OK (**3**) i oświetlenie zostaje włączone. Ponowne naciśnięcie przycisku (**3**) wyłącza oświetlenie.
	**Masaż wodny ON / OFF:** Jeśli produkt jest włączony, masaż wodny (**7)** można wybrać za pomocą przycisków nawigacyjnych (**2**), strzałka znajduje się poniżej symbolu. Naciśnij przycisk OK (**3)**, aby potwierdzić wybór i włączyć masaż wodny. Naciśnij ponownie przycisk (**3**), aby wyłączyć pompę wodną. **Uwaga:** Masaż wodny nie uruchomi się, jeśli poziom wody jest zbyt niski. Masaż wodny zatrzyma się automatycznie, jeśli poziom wody spadnie poniżej poziomu czujnika poziomu wody. Symbol masażu wodnego miga. Aby ponownie uruchomić masaż wodny, należy podnieść poziom wody. Jeśli funkcja jest włączona, a czujnik poziomu wody wykryje wystarczający poziom wody, masaż będzie kontynuowany, a wskaźnik masażu wodnego będzie migać.

Symbol	Ikona Opis
	Ogrzewanie ON / OFF: Funkcja podgrzewania jest dostępna tylko wtedy, gdy pompa hydromasażu jest włączona. Jeśli produkt jest włączony, ogrzewanie (**8)** można wybrać za pomocą przycisków nawigacyjnych (**2)**, strzałka znajduje się poniżej symbolu. Wybór potwierdza się przyciskiem OK (**3**) i ogrzewanie zostaje włączone. Ustawiona temperatura jest pokazywana na wyświetlaczu. Jeśli ogrzewanie jest włączone, działa ono w następujący sposób: - Ogrzewanie rozpoczyna się, gdy temperatura wody jest o 1°C niższa od ustawionej temperatury. - Ogrzewanie zatrzymuje się, gdy temperatura wody jest o 1°C wyższa od ustawionej temperatury. - Temperaturę wody można ustawić w zakresie od 35°C do 45°C. Naciskaj przycisk ON/OFF (**1**), aż na wyświetlaczu obok liczby zacznie migać "**°C**". Naciśnij raz lewy przycisk nawigacyjny **(2**), aby zmniejszyć ustawioną temperaturę o 1°C. Naciśnij i przytrzymaj lewy przycisk (**2**) przez ponad 2 sekundy, aby zmniejszać ustawioną temperaturę o 1°C co 0,5 sekundy. Naciśnij prawy przycisk nawigacyjny (**2**) jeden raz, aby zwiększyć temperaturę wody o 1°C. Naciśnij i przytrzymaj prawy przycisk (2) przez ponad 2 sekundy, aby zwiększać ustawioną temperaturę o 1°C co 0,5 sekundy. Jeśli ustawianie temperatury wody zostanie przerwane na 5 sekund, wyświetlona zostanie bieżąca temperatura wody. **Uwaga:** Funkcja ta jest dostępna tylko wtedy, gdy aktywny jest masaż wodny. Wbudowany system ogrzewania został zaprojektowany tak, aby utrzymywać stałą temperaturę wody. W większości przypadków bardziej energooszczędne jest zwiększenie temperatury wody poprzez dodanie dodatkowej gorącej wody.
	Włączanie/wyłączanie dysz hydromasażu: Jeśli produkt jest włączony, dysze hydromasażu (**9)** można wybrać za pomocą przycisków nawigacyjnych (**2)**, strzałka znajduje się poniżej symbolu. Naciśnij przycisk OK (**3)**, aby potwierdzić wybór i włączyć dysze hydromasażu. Ponowne naciśnięcie przycisku (**3**) spowoduje wyłączenie dysz hydromasażu.

Regulator temperatury

Ilustracja	Opis
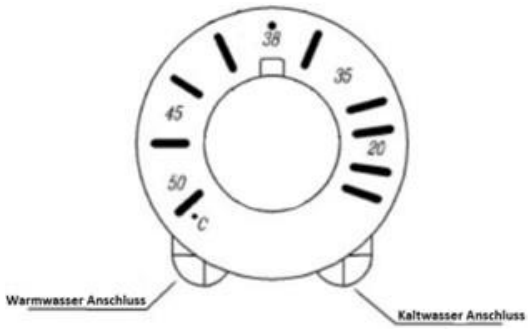	- Aby ustawić żądaną temperaturę, przekręć pokrętło sterowania do tej temperatury. Aby uzyskać zimną wodę, przekręć pokrętło w prawo, a aby uzyskać ciepłą wodę, przekręć pokrętło w lewo. - Idealne ciśnienie robocze zaworu termostatycznego: 0,1 - 0,5 MPa. - Temperatura wlotu zimnej wody ok. 4 - 25 °C - Temperatura ciepłej wody na wlocie ok. 55 - 65 °C.

6.5. Miejsce przechowywania

- Podczas przechowywania nie należy przewracać ani ustawiać urządzenia na sobie.
- Nie przechowywać na zewnątrz.

7. Rozwiązywanie problemów

Jeśli podczas pracy urządzenia wystąpią następujące usterki, należy sprawdzić ich przyczyny, korzystając z poniższej tabeli. Jeśli usterki nie można usunąć za pomocą wymienionych środków, należy wyłączyć produkt z eksploatacji.

Usterka	Możliwa przyczyna	Rozwiązanie
Produkt chwieje się lub wibruje	- Produkt stoi na nierównej powierzchni - Nóżki poziomujące nie są prawidłowo ustawione	- Umieść produkt na równej powierzchni - Wyrównaj nóżki poziomujące
Pompa wodna nie działa	- Brak dostępnego napięcia sieciowego - Zadziałał wyłącznik automatyczny - Pompa wodna jest zatkana lub zablokowana - Wyłącznik pompy wodnej jest wyłączony - Pompa wody jest uszkodzona	- Sprawdź zasilanie - Sprawdź wyłącznik różnicowoprądowy - Wyczyść pompę wody - Włącz pompę wodną - Zleć naprawę pompy wodnej - Skontaktuj się z działem obsługi klienta
Sprężarka nie działa	- Brak dostępnego napięcia sieciowego - Zadziałał wyłącznik automatyczny - Wyłącznik sprężarki jest wyłączony - Uszkodzony bezpiecznik	- Ustalić zasilanie - Sprawdź wyłącznik różnicowoprądowy - Włączyć sprężarkę - Włączyć sprężarkę - Skontaktować się z działem obsługi klienta
Produkt nie jest wypoziomowany	- Nóżki poziomujące nie są prawidłowo ustawione	- Wyrównać nóżki poziomujące
Z produktu wycieka woda	- Uszkodzona uszczelka - Odpływ przecieka - Poluzowały się zaciski - Poluzowały się węże wodne	- Skontaktuj się z działem obsługi klienta - Wyczyść odpływ (syfon) - Dokręcić zaciski - Dokręcić połączenia śrubowe - Ponownie uszczelnić połączenia
Woda stoi na podłodze	- Rura doprowadzająca wodę przecieka - Odpływ jest nieszczelny	- Dokręcić rurę doprowadzającą wodę - Sprawdź odpływ (syfon) i podłącz go ponownie, jeśli to konieczne.

Usterka	Możliwa przyczyna	Rozwiązanie
Woda spływa po ścianie	- Uszczelka przy ścianie jest uszkodzona	- Sprawdź uszczelkę, w razie potrzeby ponownie uszczelnij
Dioda LED nie włącza się ani nie wyłącza	- Brak napięcia sieciowego - Uszkodzona dioda LED	- Sprawdź zasilanie - Skontaktować się z działem obsługi klienta
Dysze nie włączają się ani nie wyłączają	- Brak dostępnego napięcia sieciowego - Uszkodzona pompa wodna	- Sprawdź zasilanie - Skontaktować się z działem obsługi klienta
Produkt emituje sygnały dźwiękowe, symbol ogrzewania lub pompy wodnej miga	- Zbyt niski poziom wody	- Zwiększyć poziom wody

Jeśli wystąpi inny problem z produktem, skontaktuj się z nami.

8. Konserwacja i pielęgnacja

8.1. Instrukcje bezpieczeństwa

Ryzyko obrażeń

Nieprawidłowa obsługa podczas pracy może prowadzić do obrażeń



- **Zagrożenie życia z powodu napięcia elektrycznego!** Przed przystąpieniem do konserwacji należy wyłączyć zasilanie produktu.
- Prace naprawcze i konserwacyjne przyłączy wodnych i elektrycznych mogą być wykonywane wyłącznie przez wykwalifikowanych i autoryzowanych instalatorów i elektryków. Nie ponosimy odpowiedzialności za szkody spowodowane niewłaściwą obsługą i/lub naprawami, a wszelkie roszczenia gwarancyjne zostaną unieważnione.
- Nie wolno zdejmować osłony wanny ani przeprowadzać żadnych prac konserwacyjnych bez udziału wykwalifikowanego specjalisty.
- Jednostka sterująca jest dostarczana zainstalowana na produkcie i nie jest przeznaczona do konserwacji przez użytkownika.
- **Zagrożenie życia z powodu napięcia elektrycznego!** Wewnątrz jednostki sterującej znajdują się niebezpieczne elementy pod wysokim napięciem; nie wolno otwierać pokrywy.
- Czyszczenie i konserwacja przez użytkownika nie mogą być wykonywane przez dzieci bez nadzoru.
- Produkt należy czyścić łagodnym środkiem czyszczącym i miękką ściereczką. Aceton lub środki czyszczące zawierające amoniak i gruboziarniste środki ścierne nie są odpowiednie.
- Powierzchowne zadrapania można usunąć papierem ściernym o ziarnistości 2000. Następnie należy wypolerować powierzchnię na wysoki połysk przy użyciu pasty do zębów i miękkiej szmatki.
- Wyczyść dysze, jeśli są zatkane włosami.
- Aby uniknąć zarysowań i/lub uszkodzeń, podczas czyszczenia nie należy używać ostrych i/lub twardych przedmiotów
- Spust (syfon) należy czyścić w regularnych odstępach czasu. Nie w trakcie lub krótko po zakończeniu pracy!
- Kamień i plamy z wody można usunąć rozcieńczonym kwasem cytrynowym lub octowym.
- Armaturę należy czyścić wyłącznie wodą i miękką ściereczką.

- **Czyszczenie systemu masażu wodnego**: Napełnić produkt ciepłą wodą o temperaturze 40°C. Następnie dodaj detergent (2 g/l). Uruchom system masażu i pozwól mu pracować przez 5 minut. Zatrzymaj system, spuść wodę i napełnij produkt zimną wodą. Pozostaw produkt na kolejne 3 minuty. Następnie wyłącz urządzenie i spuść wodę. Wysuszyć produkt miękką ściereczką.

9. Demontaż

9.1. Instrukcje bezpieczeństwa

Ryzyko obrażeń
Nieprawidłowa obsługa podczas demontażu może prowadzić do obrażeń ciała



- **Zagrożenie życia spowodowane napięciem elektrycznym**: Przed przystąpieniem do demontażu należy odłączyć produkt od źródła zasilania. Kontakt z elementami znajdującymi się pod napięciem może spowodować porażenie prądem, a w konsekwencji oparzenia lub śmierć.
- Przed demontażem należy spuścić wodę.
- Przed demontażem należy odłączyć produkt od źródła zasilania wodą.
- Produkt jest ciężki i ma duże wymiary, a do jego demontażu potrzebne są co najmniej 2 osoby.

Demontaż produktu należy przeprowadzić w kolejności odwrotnej do montażu. (**patrz rozdział Montaż**)

10. Utylizacja

10.1. Instrukcje ogólne



- Produkt i wszystkie komponenty należy utylizować zgodnie z lokalnymi i krajowymi przepisami, aby zapobiec szkodom dla środowiska.
- Nasze opakowania są wykonane z materiałów przyjaznych dla środowiska. Mogą one zostać poddane recyklingowi i w ten sposób służyć jako cenne surowce. Materiały opakowaniowe (karton, zabrudzone opakowania itp.) należy utylizować oddzielnie i prawidłowo, zgodnie z obowiązującymi przepisami krajowymi.
- W razie wątpliwości dotyczących utylizacji należy skontaktować się z producentem.
- Informacje na temat prawidłowej utylizacji można również uzyskać w lokalnych punktach utylizacji odpadów.

Sprzęt elektryczny i elektroniczny - informacje dla gospodarstw wych

Ustawa o sprzęcie elektrycznym i elektronicznym (ElektroG) zawiera wiele wymogów dotyczących obchodzenia się ze sprzętem elektrycznym i elektronicznym. Poniżej podsumowano najważniejsze z nich.

1. Selektywna zbiórka starych urządzeń

Sprzęt elektryczny i elektroniczny, który stał się odpadem, nazywany jest zużytym sprzętem. Właściciele starych urządzeń muszą pozbywać się ich oddzielnie od niesegregowanych odpadów komunalnych. Muszą oni oddzielić zużyte baterie i akumulatory, które nie są zamknięte w starym urządzeniu, a także lampy, które można wyjąć ze starego urządzenia bez ich niszczenia, od starego urządzenia bez ich niszczenia przed przekazaniem ich do punktu zbiórki. Oddziel stare urządzenia w celu przygotowania ich do ponownego użycia.

2. Opcje zwrotu starych urządzeń

Właściciele starych urządzeń pochodzących z prywatnych gospodarstw domowych mogą oddać je w punktach zbiórki odpadów komunalnych lub w punktach odbioru utworzonych przez producentów lub dystrybutorów zgodnie z ElektroG. Internetową listę punktów zbiórki i odbioru można znaleźć na stronie internetowej: https://www.stiftung-ear.de lub https://www.take-e-back.de.

3. Informacja o ochronie danych

Stare urządzenia często zawierają wrażliwe dane osobowe. Dotyczy to w szczególności urządzeń informatycznych i telekomunikacyjnych, takich jak komputery i smartfony. We własnym interesie należy pamiętać, że każdy użytkownik końcowy jest odpowiedzialny za usunięcie danych ze starych urządzeń przeznaczonych do utylizacji.

4. Obowiązek odbioru przez dystrybutorów

Dystrybutorzy o powierzchni sprzedaży sprzętu elektrycznego i elektronicznego wynoszącej co najmniej 400 m2 oraz dystrybutorzy środków spożywczych o łącznej powierzchni sprzedaży wynoszącej co najmniej 800 m2, którzy oferują i udostępniają sprzęt elektryczny i elektroniczny na rynku kilka razy w roku kalendarzowym lub w sposób ciągły, są zobowiązani do

- dostarczając użytkownikowi końcowemu nowe urządzenie elektryczne lub elektroniczne, nieodpłatnie odebrać w miejscu dostawy lub w bezpośrednim sąsiedztwie stare urządzenie użytkownika końcowego tego samego rodzaju, które zasadniczo spełnia te same funkcje co nowe urządzenie, oraz
- na żądanie użytkownika końcowego, nieodpłatnego odbioru zużytego sprzętu, którego żaden z zewnętrznych wymiarów nie przekracza 25 cm, w punkcie sprzedaży detalicznej lub w jego bezpośrednim sąsiedztwie; odbiór nie może być powiązany z zakupem urządzenia elektrycznego lub elektronicznego i jest ograniczony do trzech zużytych urządzeń na rodzaj urządzenia.



5. Znaczenie symbolu "przekreślonego kosza na kółkach"

Symbol przekreślonego kosza na śmieci regularnie umieszczany na urządzeniach elektrycznych i elektronicznych oznacza, że dane urządzenie musi być zbierane oddzielnie od niesortowanych odpadów komunalnych po zakończeniu okresu użytkowania.

- Numer rejestracyjny producenta
- Jesteśmy zarejestrowani jako producent w rozumieniu niemieckiej ustawy o sprzęcie elektrycznym i elektronicznym (ElektroG) w odpowiedzialnej fundacji Elektro-Altgeräte Register (Nordostpark 72, 90411 Norymberga) pod następującym numerem rejestracyjnym: WEEE reg. no. DE86467979

Home Deluxe GmbH
Schanzeweg 2
32312 Lübbecke
Lübbecke, Niemcy
Tel: +49 (0)5743 6181-0
www.home-deluxe-gmbh.de

GA-058-01_LAGUNA PURE - M
2023/02